Percorso con gli attrezzi

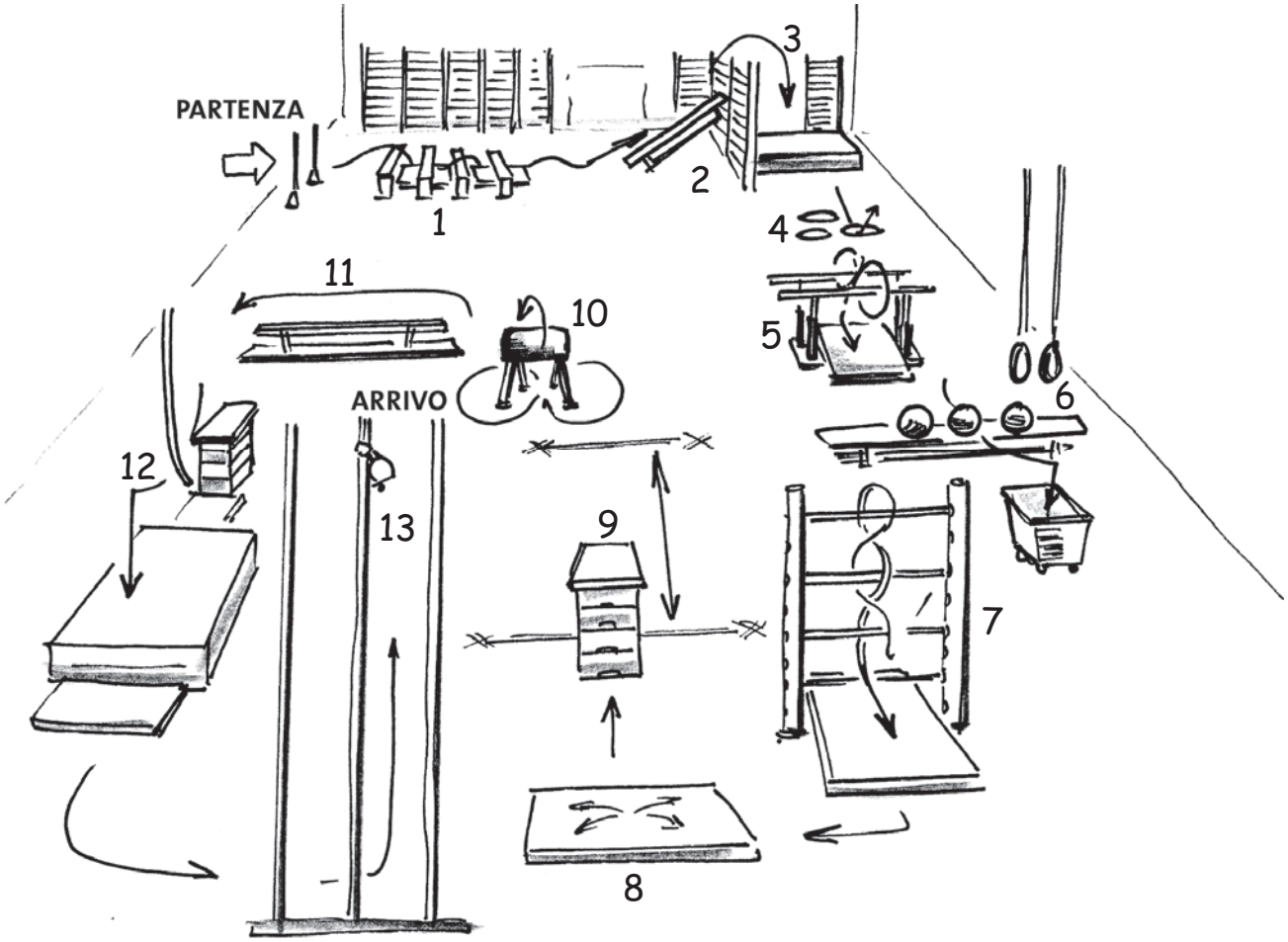

1 Il parco giochi
Disporre quattro elementi di cassoni in modo orizzontale sul pavimento: scavalcare – strisciare – scavalcare – strisciare.

2 L'alpinista
Fissare un'estremità della panchina alla spalliera, formando un piano inclinato. L'alunno deve strisciare sulla pancia (le gambe sono piegate) ed arrivare in cima.

3 Prova di coraggio
Salire sulle spalliere e saltare sul tappetone.

4 Cerchi
Passare attraverso i cerchi.

5 L'ottovolante
Eseguire un percorso a forma di otto tra i due staggi, senza toccare il pavimento con i piedi.

6 Anelli bilancianti
Bilanciare sugli anelli. Afferrare con le gambe degli oggetti e in seguito lanciarli in un contenitore.

7 La scalinata
Salire sulle quattro sbarre fissate tra due montanti.

8 La cornice
Toccare con il sedere i quattro angoli del tappetino.

9 Bob
Spingere il cassone in avanti e all'indietro lungo un tracciato.

10 Il gatto e il topo
«Fare un otto» tra le gambe del montone e poi scavalcarlo con una figura acrobatica.

11 Il funambolo
Camminare e correre rimandendo in equilibrio sulla panchina.

12 Festival dei salti
Bilanciarsi con la corda e poi tuffarsi nel tappeto.

13 Arrampicata
Arrampicarsi sulle pertiche e suonare una campanella.